# Канализационный насос сухой установки WELLMIX 100 WL 80-24-11

Канализационные насосы сухой установки · Артикул 30089975 · Серия WL

## 1. Обзор

ОБЩАЯ ИНФОРМАЦИЯ

Насосы серии WL - это канализационные насосы «сухой» вертикальной установки. Предназначены для перекачивания чистой воды, загрязненных жидкостей, канализационных стоков в коммунальной и промышленной областях.
Присоединительный размер - от 50 до 600 мм.
Номинальная производительность составляет от 8 до 8000 м3/ч, номинальный напор - от 5 до 62 м. Свободный проход (максимальный размер перекачиваемых твёрдых частиц) - от 8 до 180 мм.
Температура перекачиваемой жидкости - до +80 °C, pH - от 4 до 10.
Мощность электродвигателей составляет от 0,75 до 315,0 кВт, количество полюсов электродвигателей - от 2 до 10.

ОСОБЕННОСТИ КОНСТРУКЦИИ

### Основные данные

| | |
|---|---|
| Присоединительный размер | 100 |
| Максимальная мощность, кВт | 11 |
| Максимальный напор, м | 28 |
| Максимальная производительность, м3/ч | 108 |
| Номинальный напор, м | 24 |
| Номинальная подача, м3/ч | 80 |
| Максимальный размер неабразивных включений, мм | 48 |

## 2. Гидравлические характеристики

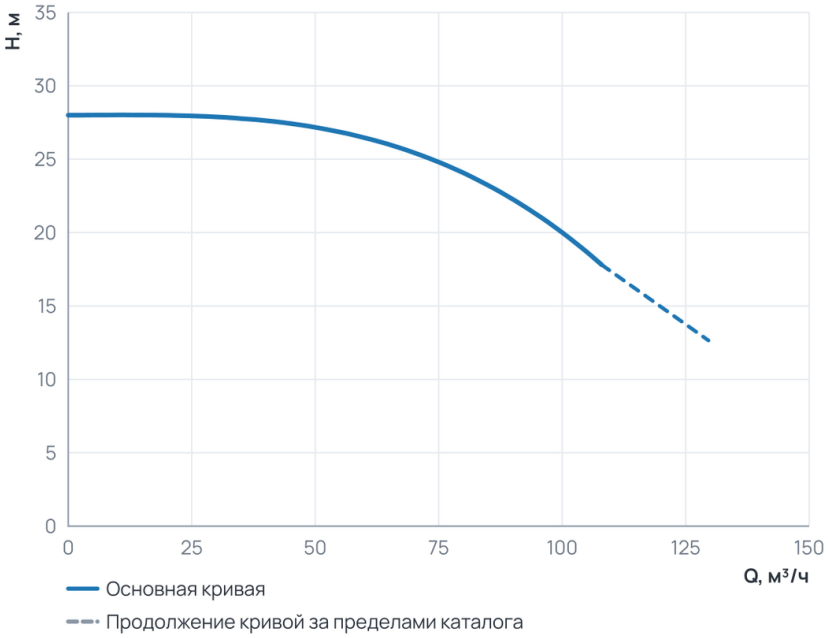


### Рабочий диапазон

| | |
|---|---|
| Подача Q | 0 … 108 м³/ч |
| Напор H | 17,8 … 28 м |

Пунктир на диаграмме — продолжение кривой за пределами каталога производителя.

## 3. Технические данные

### Общие сведения

| | | | |
|---|---|---|---|
| Серия | WL | КПД, ном | 64 |
| Число полюсов | 2 | Колено на всасывающей стороне H | 985 |
| Колено на всасывающей стороне H1 | 335 | Колено на всасывающей стороне H2 | 120 |

### Общие сведения (продолжение)

| | | | |
|---|---|---|---|
| Колено на всасывающей стороне L2 | 220 | Колено на всасывающей стороне BxB | 380x380 |
| Колено на всасывающей стороне CxC | 320x320 | Колено на всасывающей стороне n-øa | 4-ø20 |

### Гидравлические данные

| | | | |
|---|---|---|---|
| NPSH ном, (м) | 1,8 | Номинальный напор, м | 24 |
| Максимальный напор, м | 28 | Номинальная подача, м3/ч | 80 |
| Максимальная производительность, м3/ч | 108 | Максимальная производительность, л/мин | 1800 |
| NPSH ном, (м) (Канализационные насосы сухой установки) | 1,8 | | |

### Перекачиваемая среда

| | | | |
|---|---|---|---|
| Максимальный размер неабразивных включений, мм | 48 | Максимальный размер неабразивных включений, мм (Погружные) | 48 |

### Материалы

| | |
|---|---|
| Материал корпуса | Чугун G20 |

### Монтаж и присоединение

| | | | |
|---|---|---|---|
| Вес, кг | 190 | Присоединительный размер | 100 |
| КПД, ном (Канализационные насосы сухой установки) | 64 | | |

### Электродвигатель

| | | | |
|---|---|---|---|
| Максимальная мощность, Вт | 11000 | Максимальная мощность, кВт | 11 |

## 4. Габаритные размеры

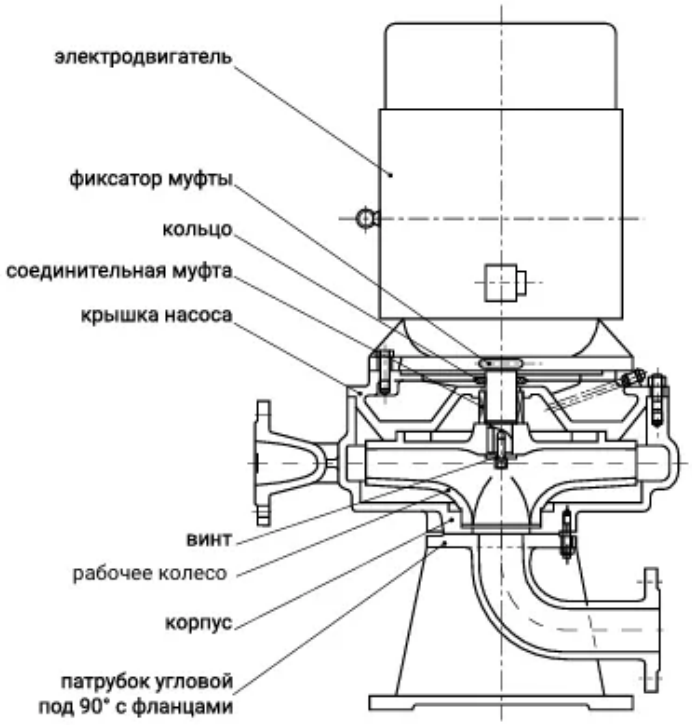


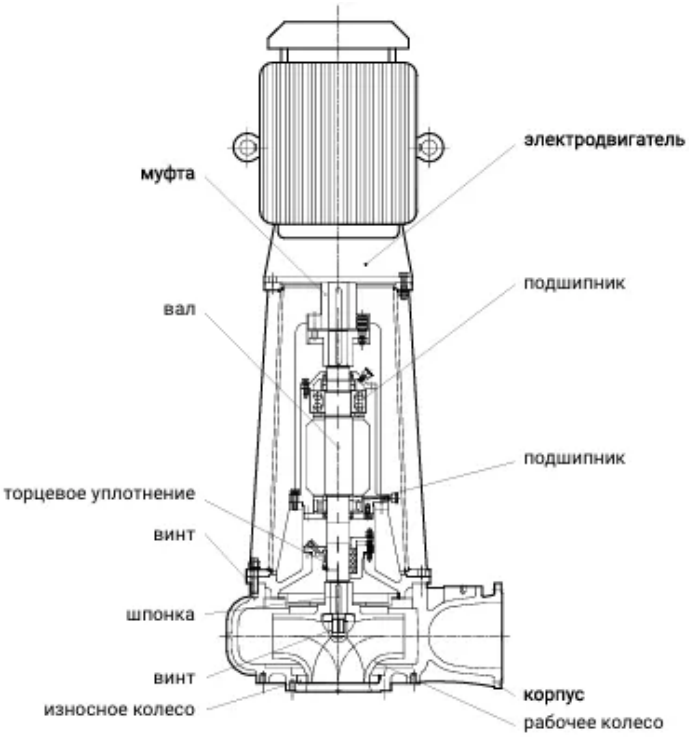

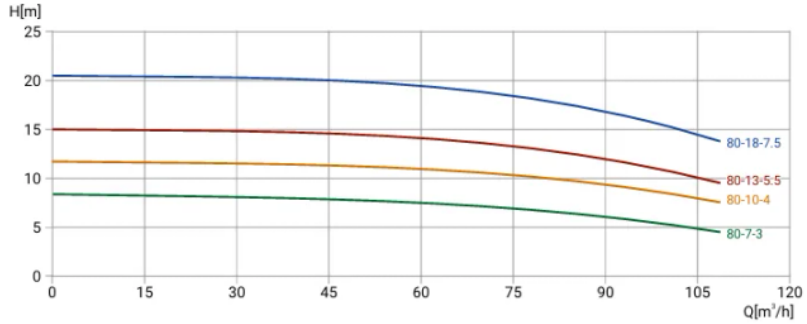
H[m]
Q[m³/h]
80-18-7.5
80-13-5.5
80-10-4
80-7-3

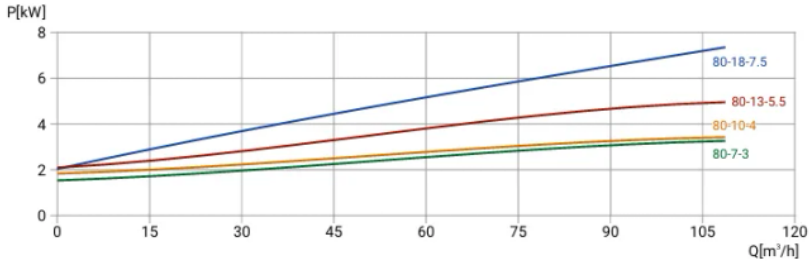
P[kW]
Q[m³/h]
80-18-7.5
80-13-5.5
80-10-4
80-7-3

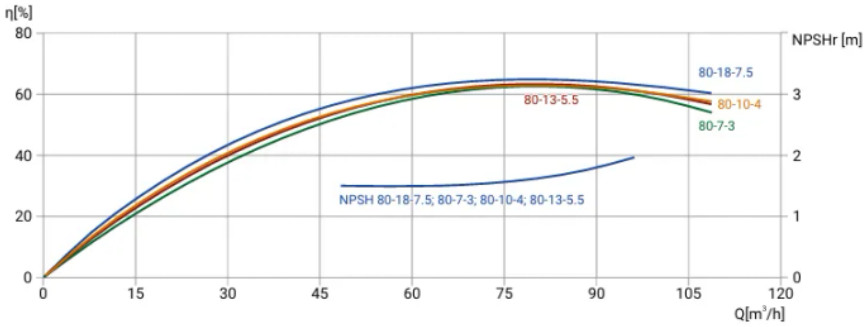
η[%]
NPSHr [m]
Q[m³/h]
80-18-7.5
80-13-5.5
80-10-4
80-7-3
NPSH 80-18-7.5; 80-7-3; 80-10-4; 80-13-5.5

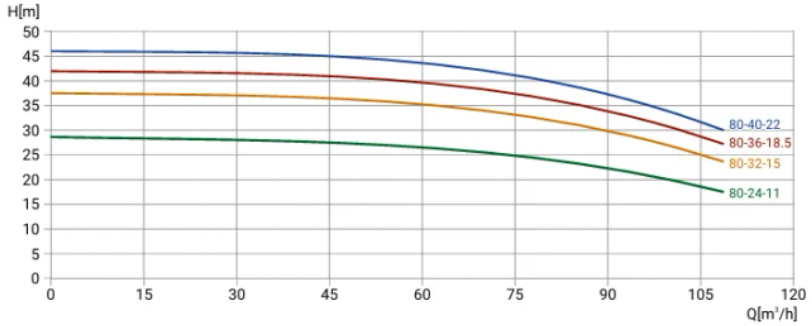
H[m]
Q[m³/h]
80-40-22
80-36-18.5
80-32-15
80-24-11

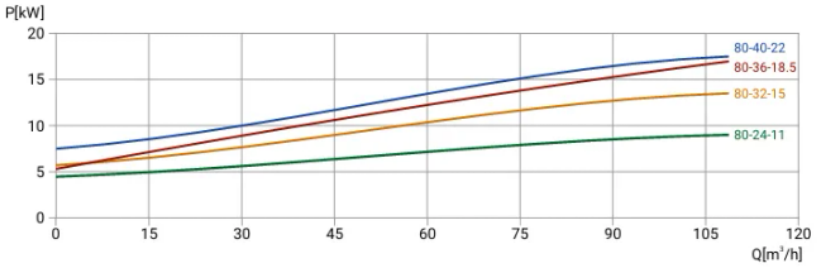
P[kW]
Q[m³/h]
80-40-22
80-36-18.5
80-32-15
80-24-11

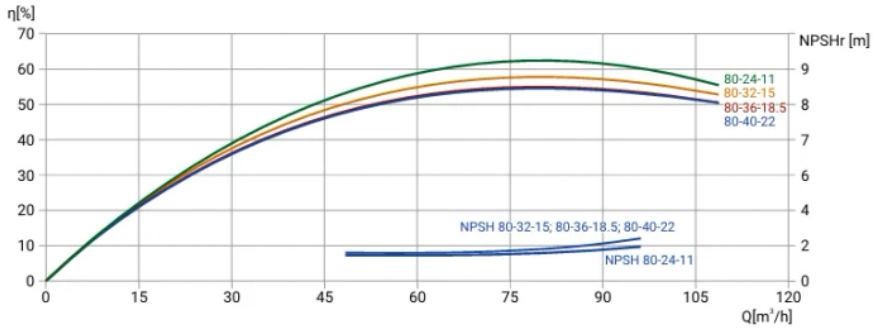
η[%]
NPSHr [m]
Q[m³/h]
80-24-11
80-32-15
80-36-18.5
80-40-22
NPSH 80-32-15; 80-36-18.5; 80-40-22
NPSH 80-24-11

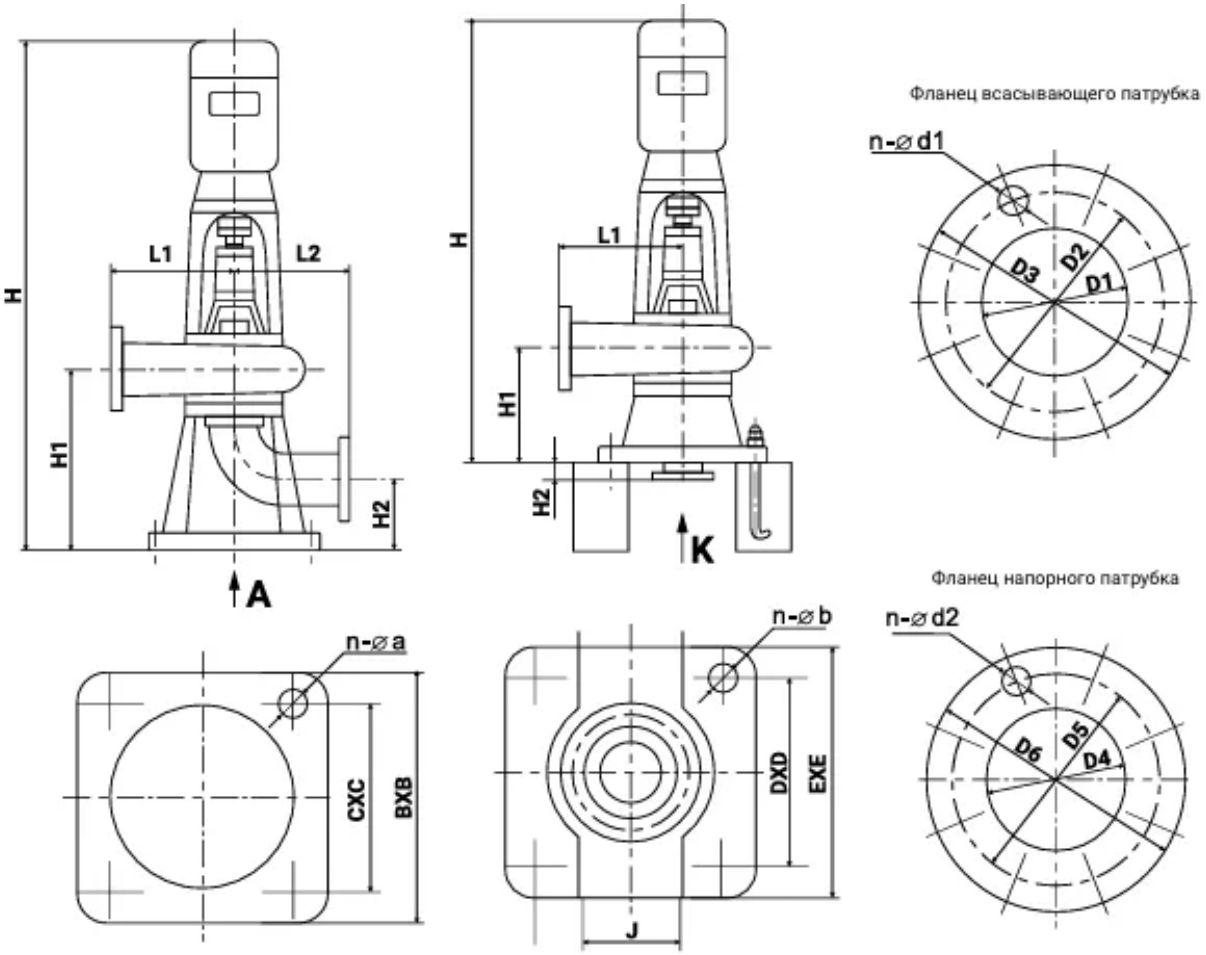


## 5. Данные для заказа

| | |
|---|---|
| Наименование | Канализационный насос сухой установки WELLMIX 100 WL 80-24-11 |
| Артикул | 30089975 |
| Производитель (марка) | WELLMIX |
| Серия | WL |
| Вид оборудования | Канализационные насосы сухой установки |
| Вес, кг | 190 |

## 6. Документация

### Каталоги

- Каталог WL 18.09.2026

Документы прилагаются к товару — в карточке товара и в архиве документов для тендера.